SL27M Duette

2. Technische Zeichnungen

Übersichtszeichnung mit Codenummern

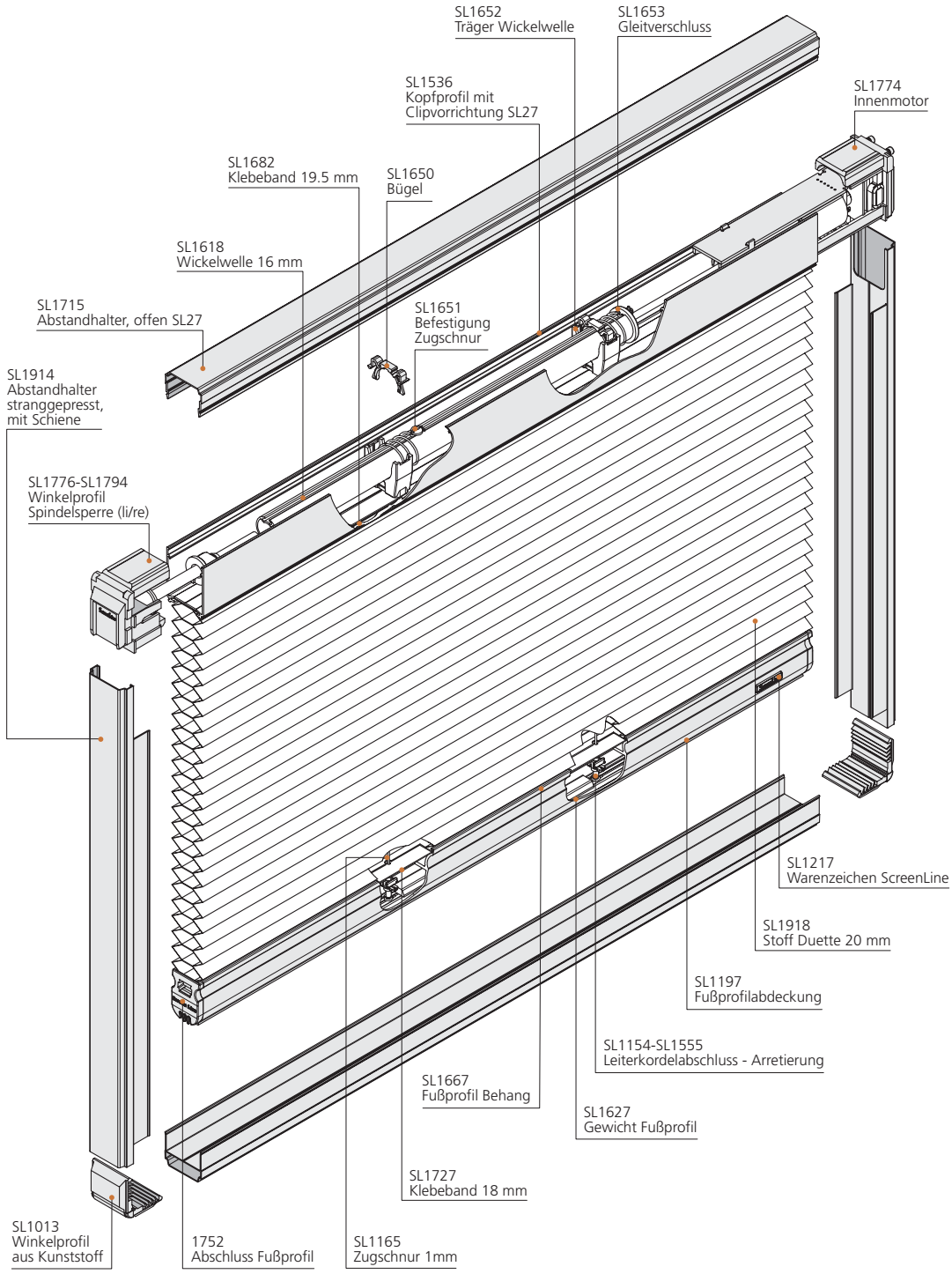

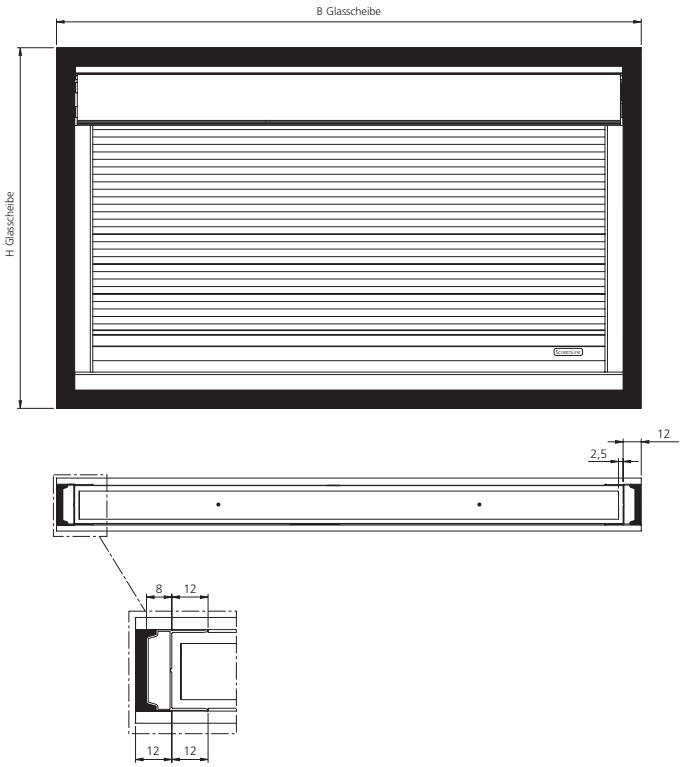

ABSTANDHALTER STRANGGEPRESST,
MIT SCHIENE

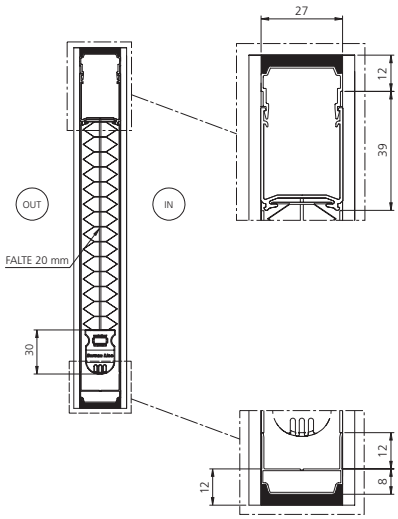

ABSTANDHALTER STRANGGEPRESST,
MIT SCHIENE